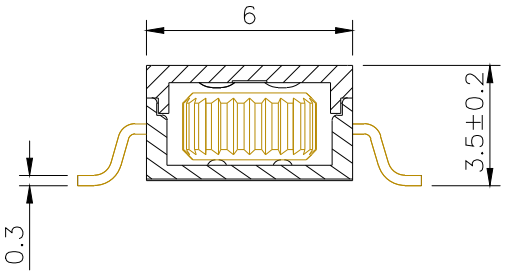

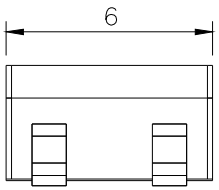

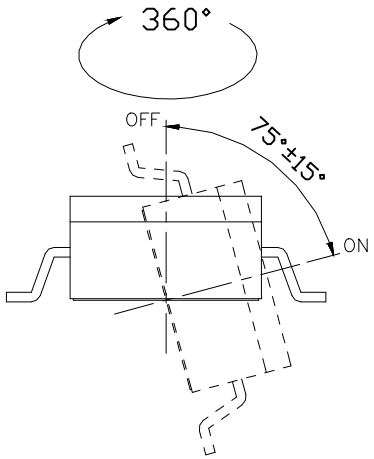

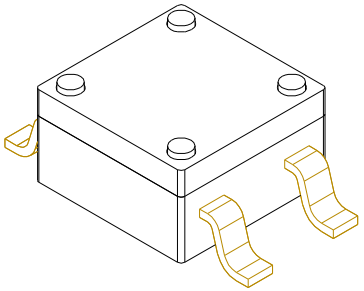

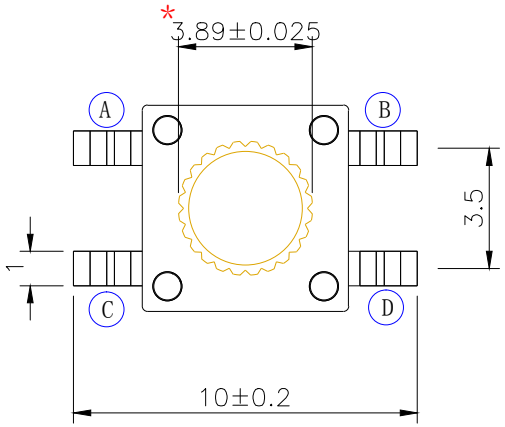

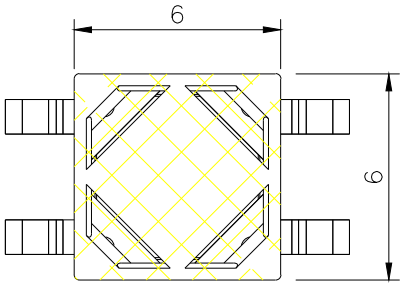

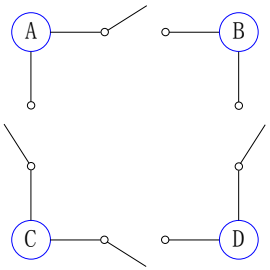

电路原理图

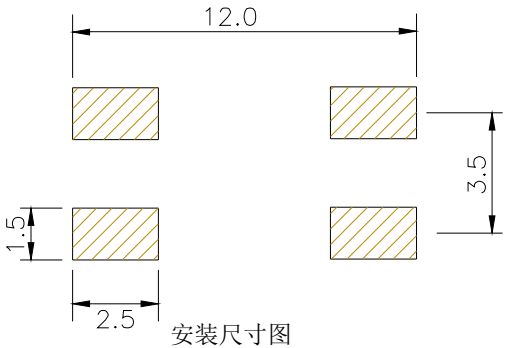

安装尺寸图

						未备注尺寸公差	
文件编号	WIP-ZS-SW02			制　图	苏炎	≤5	±0.2
产品名称	滚珠开关			确　认	陈泽鹏	5～30	±0.3
产品型号	SW-02			审　核	王静	30～50	±0.4
比　例	3：1	单位	MM	日期	2009.12.01	50	±0.5
						角　度	±3°

龙创中业电子（深圳）有限公司