Specification

Electrical Specifications	SW-520

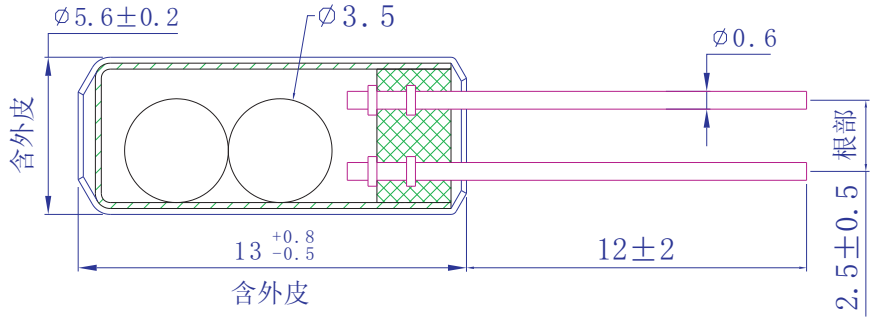

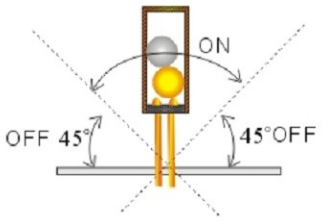

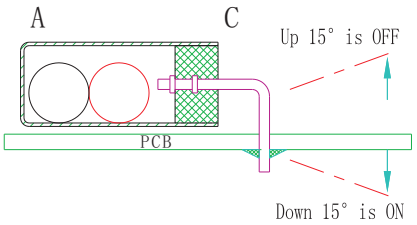

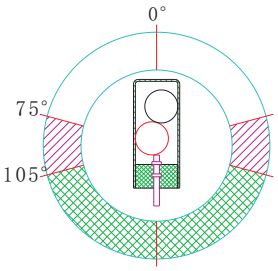

垂直PIN脚方向倾斜
(向前后倾斜)

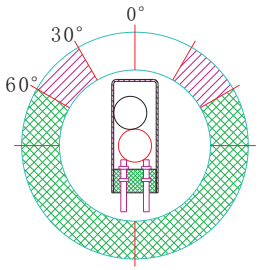

平行PIN脚方向倾斜
(向左右倾斜)

Unit: mm

電氣特性

1、接點容量：2mA、24VDC

2、接觸電阻：初期值：5Ω(最大值)

壽命試驗值：10Ω（最大值）

3、接點形式：常開接點（NO）　常閉接點（NC）

4、角度差：參考圖例

5、絕緣電阻：1000MΩ（最小值），AT100VDC

6、介電強度：500VDC（最小值），1分鐘

7、傾斜角度：　>15 度

8、電容量：5PF（最大值）

9、原材料：銅管、銅珠、塑料、PIN針、熱縮管

機械和環境特性

1、溫度範圍：工作中：-25度to+100度
儲存：-40度to+120度

2、端子拉力：500GF/分

3、操作壽命：1,000,000Cycles

4、操作導通率：最低90%以上，平均98%以上，針對開關進行ON/OFF測試，在100次的測試中如果有95次導通，我們稱導通率為95%

5、使用建議：使用於具震動場合時，建議加上OFFDELAY的設計；若震動過大時，建議選取用非接點式產品。

6、漫度：95%RH，40度FOR96小時，

7、震動：permil-STD202F,Methocl204D

8、焊錫性：錫爐溫度230±5度試驗時間5±0.5秒，錫覆蓋面積達95%

9、耐焊錫熱：焊錫熔點183度，烙鐵濕度350±5度加熱3秒鐘（最大值）

	Designed by	Checked by	Drawing by	Drawing Date	Modify Date	Scale

龙创中业电子（深圳）有限公司	Filenane		
	Drawing NO.	Edition	Sheet